機械製圖實習作品

▪沈同學 110-10-06

課程

名稱：一下機械製圖實習
老師：陳育恩　老師

學習作品

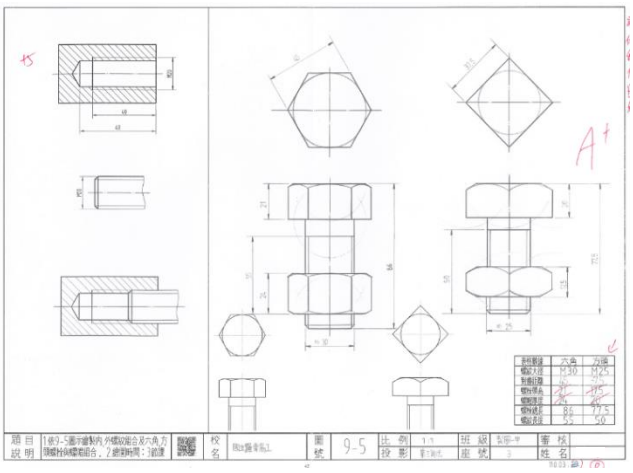

圖 1. 110 年 3 月 31 日作品

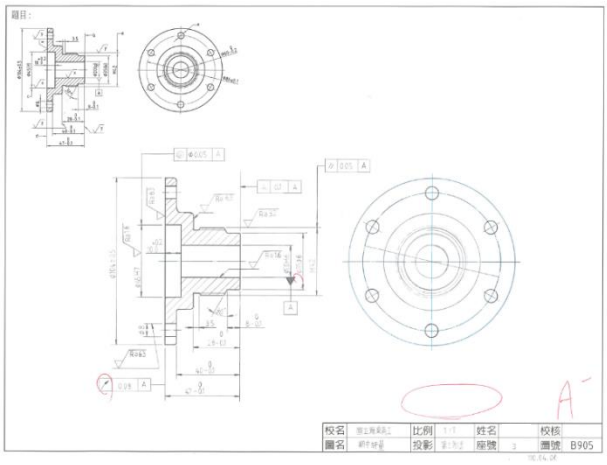

圖 2. 110 年 4 月 6 日作品

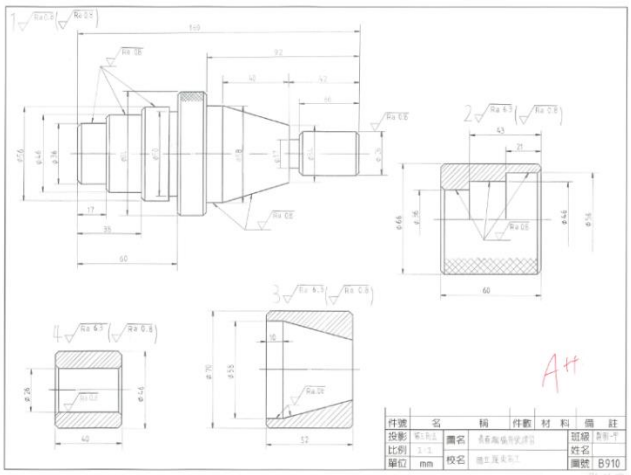

圖 3. 110 年 4 月 8 日作品

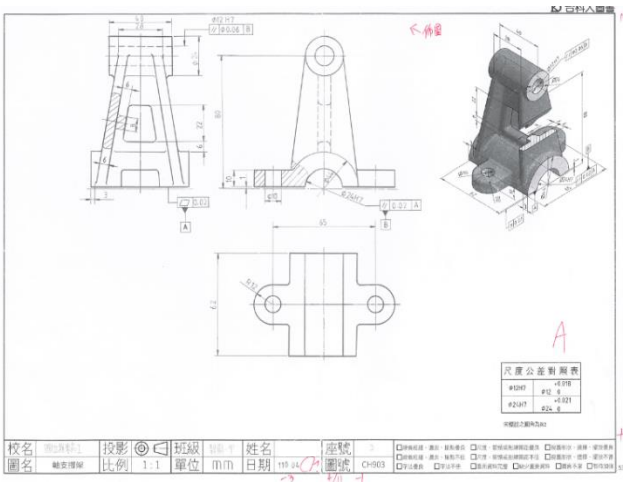

圖 4. 110 年 4 月 11 日作品

學習心得

這學期學到了許多新的技巧與機械繪圖知識，希望保持熱忱，再接再厲。
我學習到了繪圖常用工具的使用方法，並準確畫出零件圖，也了解到設計不是一件簡單的事，但我會繼續努力，建立基礎、設計更棒的作品。